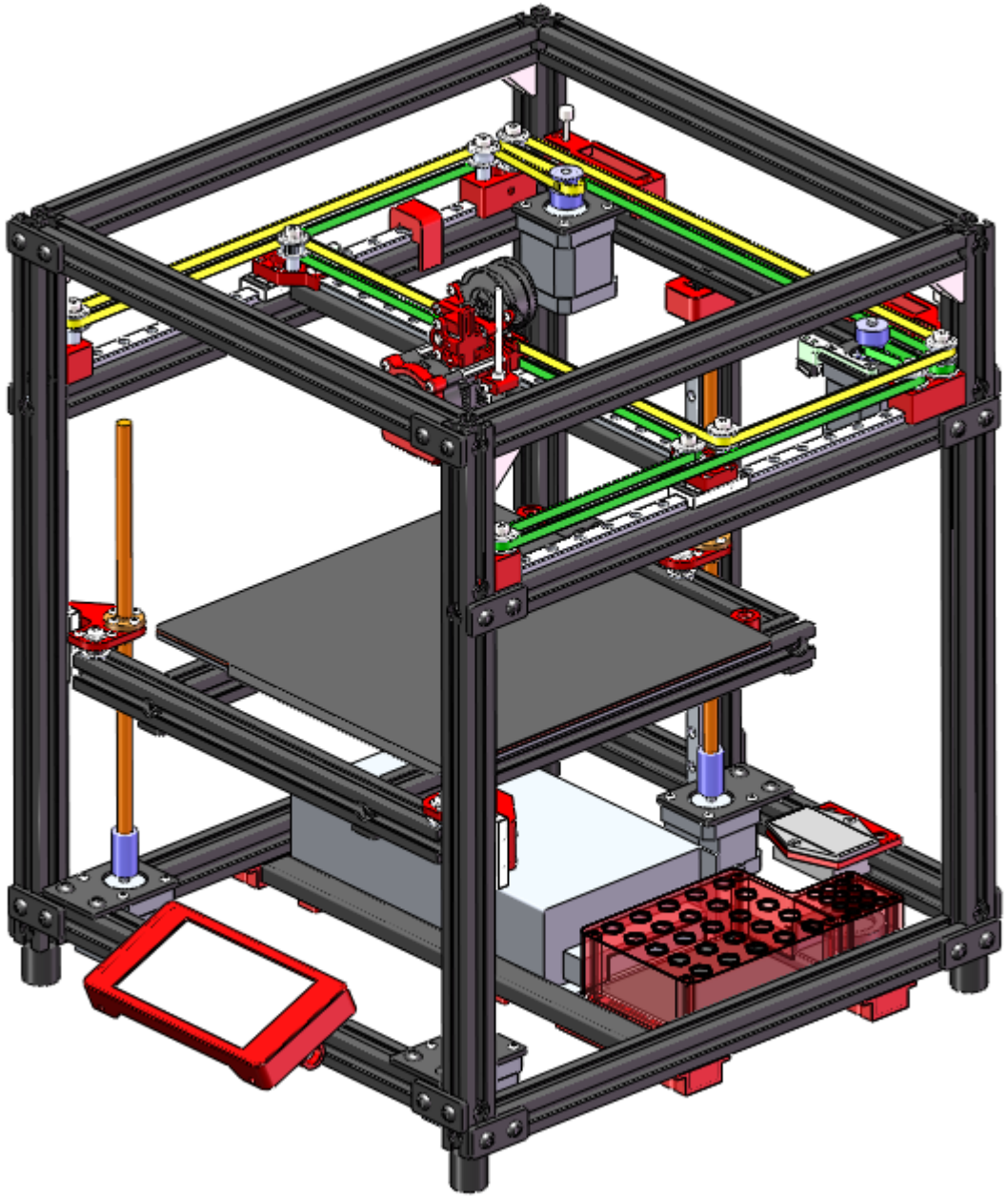

一、TT235表示打印行程为235*235*220mm,
TT310表示打印行程为310*310*300mm,
TT150表示打印行程为150*150*180mm,
三者CNC零件**没有区别**，必备打印件也**没有区别**。

二、通用辅助功能配件非必要配件,
但是可以提升使用体验,
所以**没有**加入总采购清单,
各自有装配说明，请勿忘记购买。

三、TT150及TT310的装配图没有辅助功能配件,
请参考TT235的装配图,
严厉谴责大鱼的偷懒行为!

20241213更新

①接近开关固定方式更改；

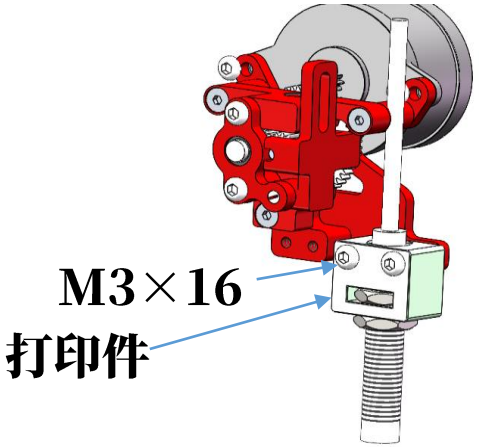

②新增klicky调平方案；

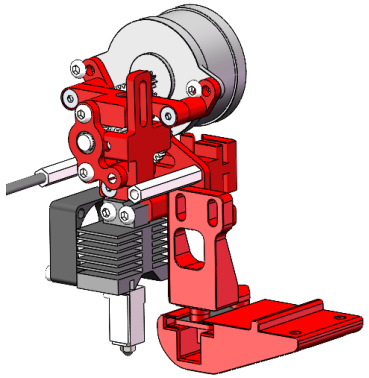

③新增辅助散热风扇；

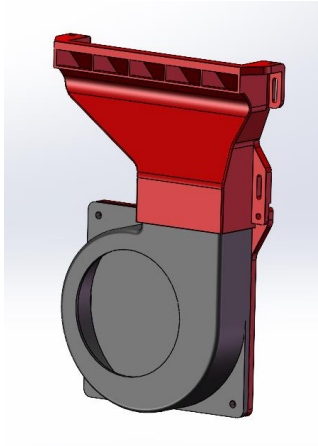

④新增增高架，可开窗通风；

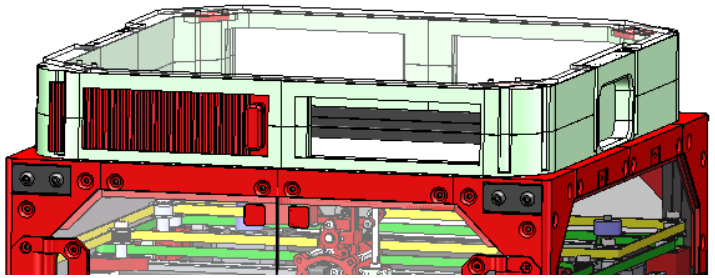

⑤同步带调节器方案更改，改为弹簧结构，可以自动调节同步带松紧；

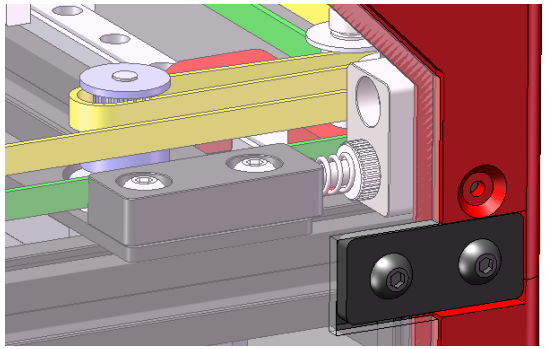

20240829更新内容：

新增固定版的红米安装支架，原抽屉版支架容易引起线路折断。

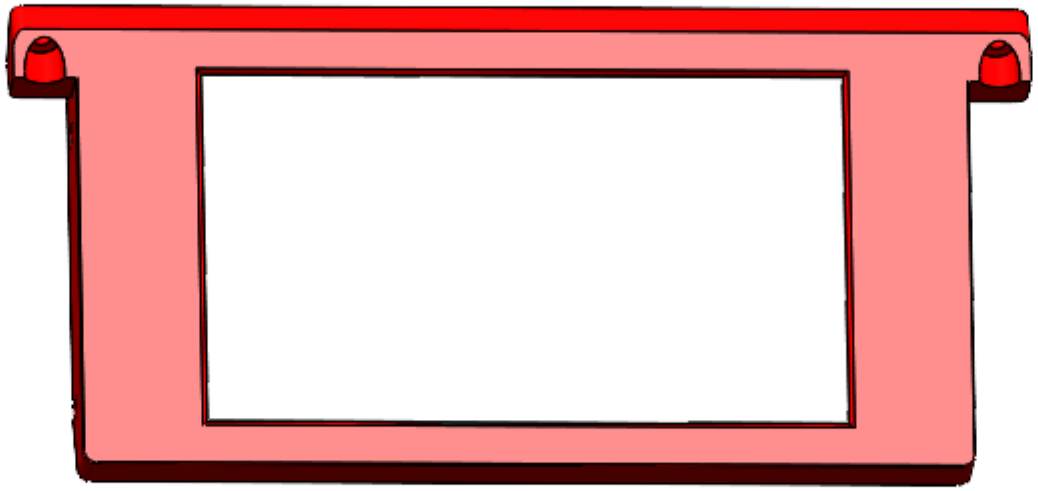

20240119更新内容：

①新增TT235及TT310封箱资料；

②新增1个10000转的4020鼓风风扇，用于模型散热，原同拓展志配件包内的4020风扇风速较低，给主板散热用，且主板散热吹的背面，不会在主板上积灰，如下图。

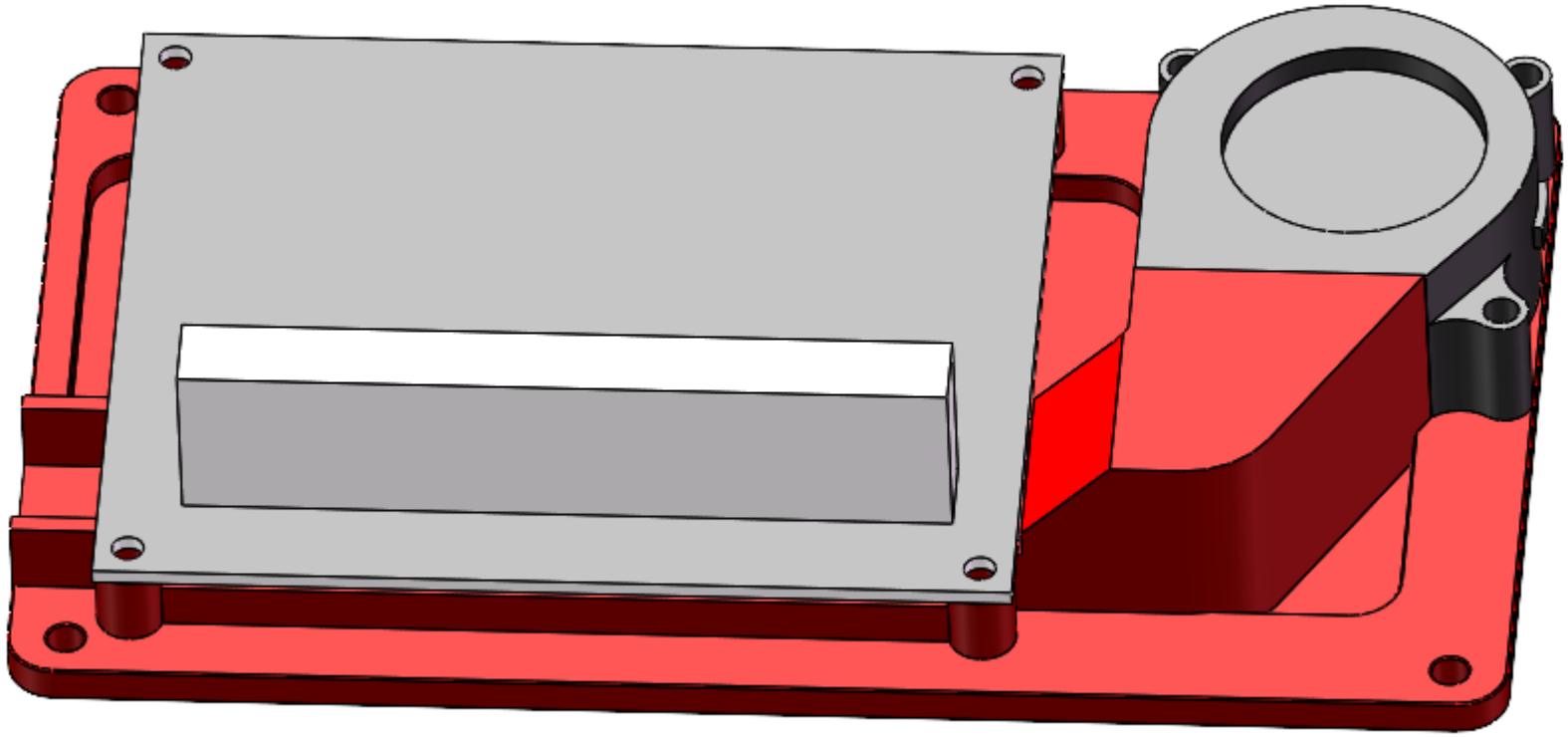

20231122更新内容：

①新增150尺寸的型材图纸和采购清单；

②原向心轴承厂家已下架，更换为嘉立创的链接，可在淘宝搜同规格，没有嘉立创靠谱；

20230907更新内容：

①新增PEI板挡块，避免PEI板放歪，自行打印即可；

②新增同步带辅助调节器，自己打印即可；

③新增红米2A外壳等装饰件；

④补充了Klipper系统的上位机和下位机链接，两套配置二选一；

⑤挤出机的减速齿轮问题已经解决，在大鱼的CNC链接下可以直接买到现成的不用磨轴的减速齿轮。

20230812更新内容：

①由于清单发布时启庞家的310热床缺货，
原清单用了某家的，现已修复。

②线轨安装用的M3的T型螺母台阶高度1.2mm，
但个别机友买的T型螺母尺寸不精准，
台阶高度可能达到1.4mm，导致线轨无法夹紧，
可以更换滑块螺母或者滚珠螺母解决。
但为了避免再有类似情况发生，
铝型材换成了欧标2020铝型材，
攻丝和沉头孔由M5换成了M6，
螺母就不会造成影响。

③原橡胶脚垫不匹配M6的螺纹孔，需更换M6的脚垫，经与铝型材厂家沟通，他可统一安排。若自行购买铝型材，请自行购买脚垫，尺寸看清单。

④4020风道结构优化。4020风道一般打印够用，不够可以换1万转的4020。换5015在高速模式下仍然不够用，需要额外冷却。